ԱՍՏԻՃԱՆՆԵՐԻ ՀԱՏԱԿԱԳԻԾ

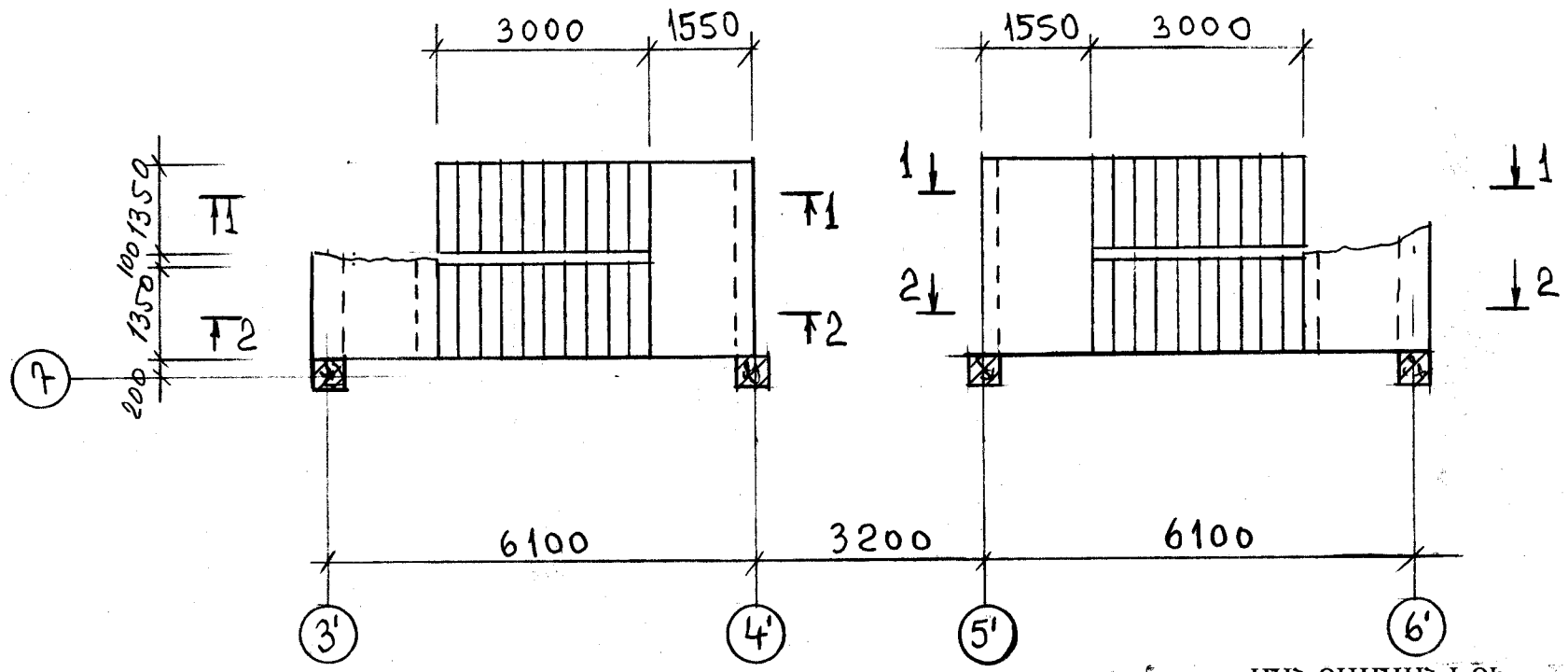

1 — 1

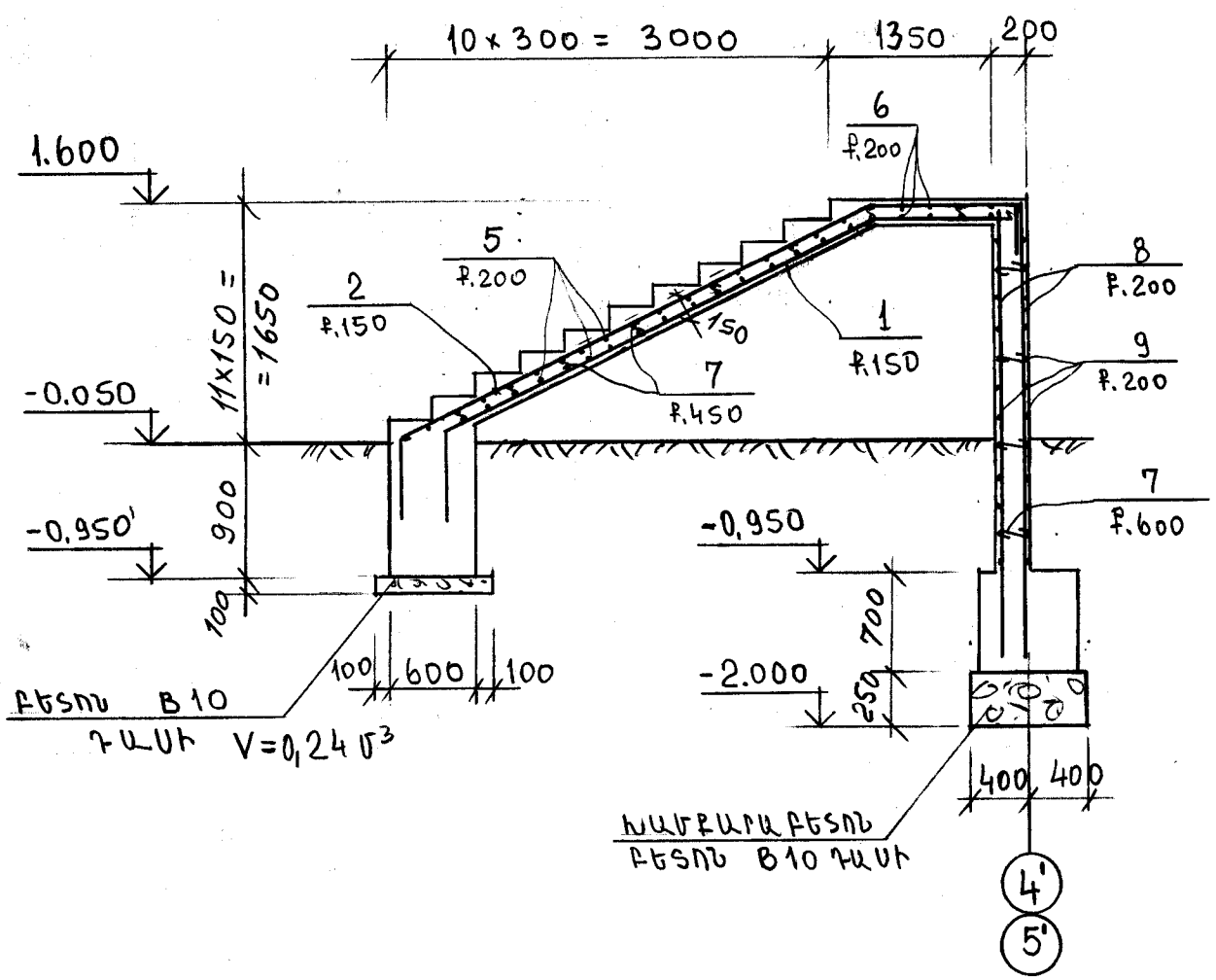

ՍԱՆՐԱՄԱՍՆԵՐԻ ԱՄՓՈՓԱԳԻՐ

Դիրք	Էսքիզ
1	150, 600, 3400, 1300
2	1650, 600, 3650, 1350, 500
3	150, 3650, 1500, 1650
4	500, 3700, 1500, 1620, 200

2 — 2

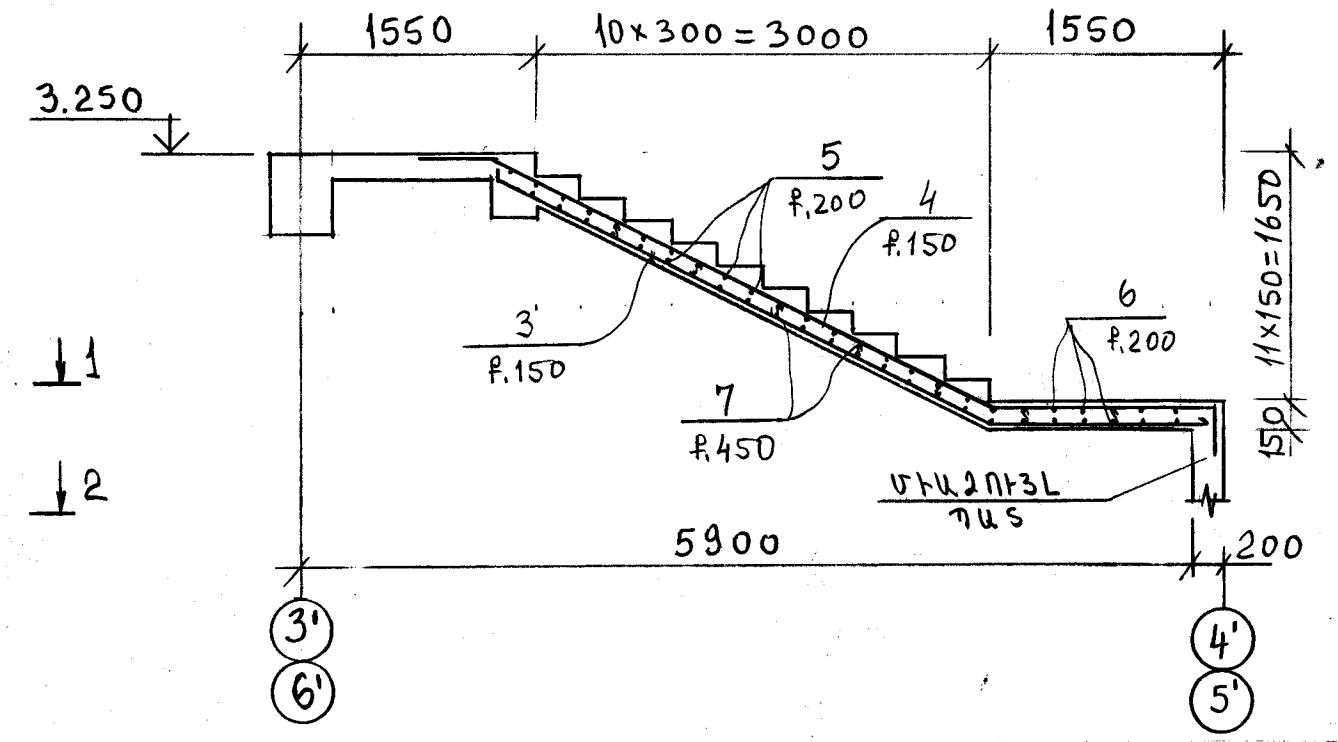

ՄԱՍՆԱԳԻՐ ՄԵԿ ԷԼԵՄԵՆՏԻ ՀԱՄԱՐ						
ՖՈՐՄ	ԳՈՏԻ	ԴԻՐՔ	ՆՇԱՆԱԿՈՒՄ	ԱՆՎԱՆՈՒՄ	ՔԱՆ. ՀԱՏ	ԾԱՆՈԹՈՒԹՅՈՒՆ
				ՄԻԱՁՈՒՅԼ ԱՍՏԻՃԱՆ		
				ՄԱՆՐԱՄԱՍՆԵՐ		
		1		Փ12Ա500Ս; ℓ= 53.00	10	4,7 կգ
		2		Փ12Ա500Ս; ℓ= 6100	10	5,4 կգ
		3		Փ12Ա500Ս; ℓ= 5300	10	4,7 կգ
		4		Փ12Ա500Ս; ℓ= 6200	10	5,5 կգ
		5		Փ6ԱՍI; ℓ= 1500	32	0,3 կգ
		6		Փ6ԱՍI; ℓ= 2750	12	0,6 կգ
		7		Փ6ԱՍI; ℓ= 200	52	0,05 կգ
				ՇՅՈՒԹԻ ԾԱԽՍԸ		
				ԲԵՏՈՆ B20 ԴԱՍԻ	–	3,7 մ³
				ՄԻԱՁՈՒՅԼ ԴԱՍ		
		8		Փ12Ա500Ս; ℓ=3300	28	2,9 կգ
		9		Փ12Ա500Ս; ℓ=3000	24	2,7 կգ
		7		Փ6ԱՍI; ℓ=200	20	0,05 կգ
				ՇՅՈՒԹԻ ԾԱԽՍԸ		
				ԲԵՏՈՆ B20 ԴԱՍԻ	–	1,5 մ³

ՏՆՕՐԵՆ	Մ.ՀՈՒՍՆՅԱՆ		<<TTV-01>> ԱԶԱՏԱՄՈՒՏ ԳՅՈՒՂԻ ՄԱՆԿԱՊԱՐՏԵԶԻ ՄԵԿ ՄԱՄՆԱՀԵՆՔԻ ՎԵՐԱԿԱՌՈՒՑՈՒՄ		
ՆԳՃ	Ն.ՍՏԵՓԱՆՅԱՆ				
ՆԱԽԱԳԾԾ	Ն.ՍՏԵՓԱՆՅԱՆ		ՃԱՐՏԱՐԱՊԵՏԱՇԻՆԱՐԱՐԱԿԱՆ ՄԱՍ	ՓՈՒԼ	ԹԵՐԹ	ԹԵՐԹԵՐ
				ԱՆ	ՃՇ-51	69
			ԱՍՏԻՃԱՆՆԵՐԻ ՀԱՏԱԿԱԳԻԾ: ՄԱՄՆԱԳԻՐ:	«ՄԱՌԱ ԵՎ ԴՈՒՍՏԵՐ» ՍՊԸ	